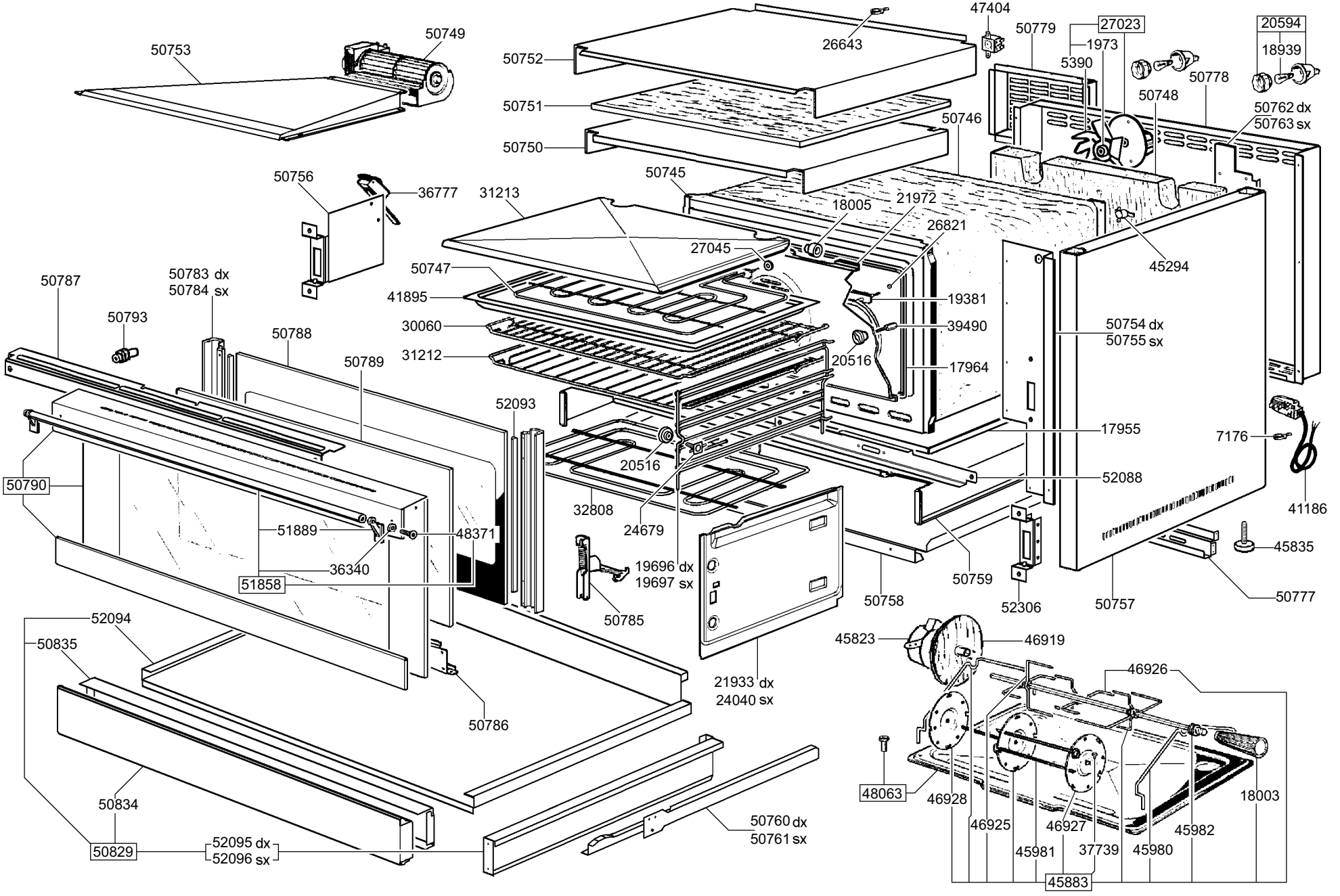
50753
50749
50752
26643
47404
50779
27023
1973
5390
20594
18939
50778
50748
50751
50746
50762 dx
50763 sx
50750
50756
36777
31213
50745
18005
21972
26821
27045
45294
50747
41895
50783 dx
50784 sx
50787
50793
30060
50788
31212
50789
19381
39490
20516
17964
50754 dx
50755 sx
52093
17955
7176
20516
52088
50790
32808
24679
41186
51889
48371
36340
51858
19696 dx
19697 sx
50759
45835
50785
50758
52306
50757
50777
52094
50835
45823
46919
46926
21933 dx
24040 sx
50786
48063
46928
18003
50834
46925
46927
45982
50760 dx
50761 sx
50829
52095 dx
52096 sx
45981
37739
45980
45883

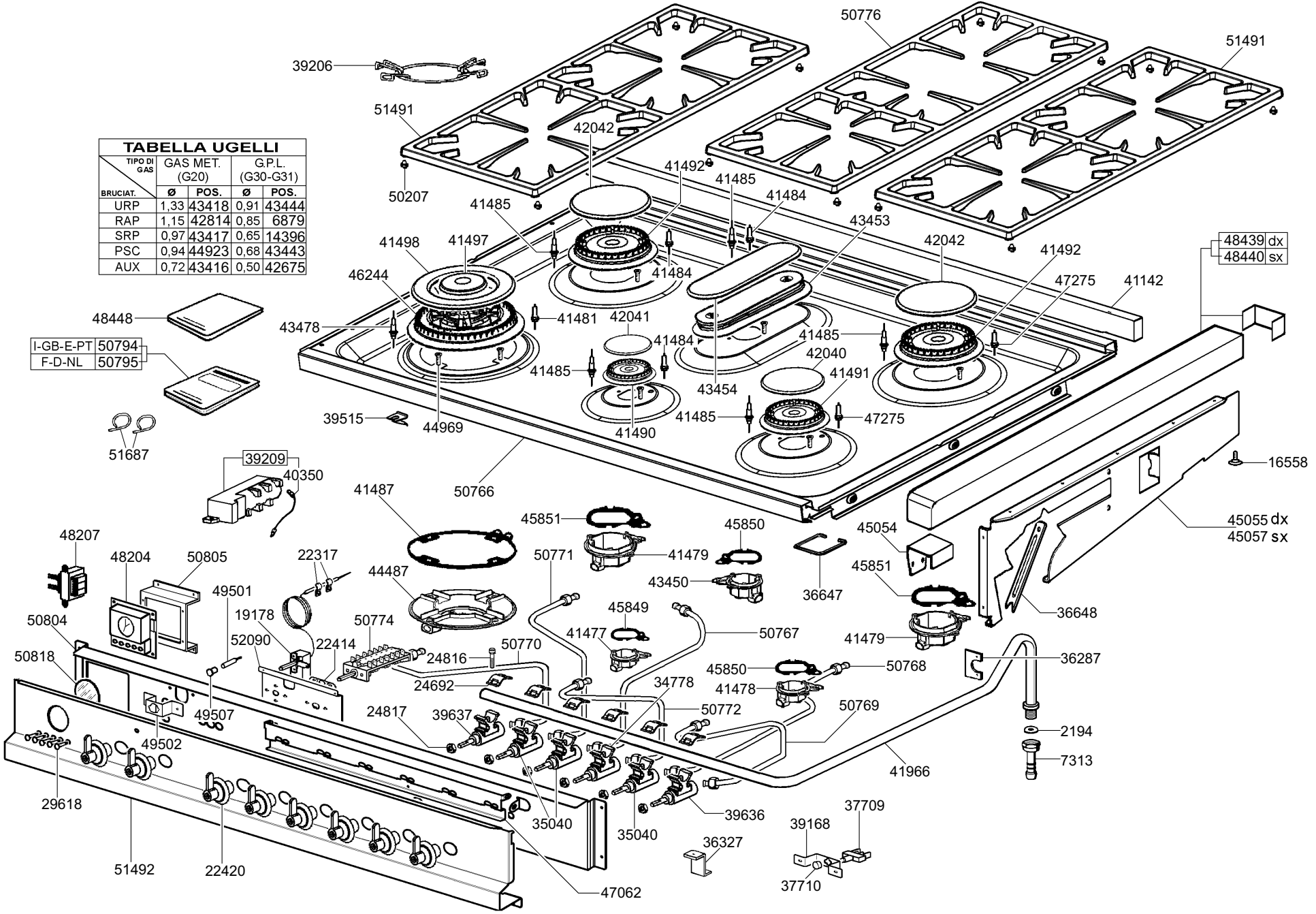

TABELLA UGELLI

TIPO DI GAS / BRUCIAT.	GAS MET. (G20) Ø	GAS MET. (G20) POS.	G.P.L. (G30-G31) Ø	G.P.L. (G30-G31) POS.
URP	1,33	43418	0,91	43444
RAP	1,15	42814	0,85	6879
SRP	0,97	43417	0,65	14396
PSC	0,94	44923	0,68	43443
AUX	0,72	43416	0,50	42675